1.

Реферат.

Устройство с неравновесным станком и противовесом. Устройство оборудовано автоматикой, находится в сохраняемом неравновесии, использует полезные свойства установленных элементов в режиме их совместного перемещения и полезные силы, действующих на эти элементы совокупное взаимодействие которых уменьшает энегозатраты для совершения работы по вращению автогенератора. Устройство содержит станок с двумя линиями для поочередно укорачивания имеющих крепления участков бесконечной, грузовой, гибкой связи, входящих в противовес с заданным трехкратным перевесом, безостановочно, равномерно спадающим и без второй линии на настил с переводом их в не укороченные и набегающих на первую линию, имеющую ремень с призмами и колесными парами перекинутым через цилиндр и камеру неравновесного колеса, соседние призмы которого с выдвижными коленами и расходящимися своими вершинными углами в момент наезда на цилиндр с подхватом коленом участка и быстрым его возвращением на уровень призмы без увеличения плеча силы с стороны связи, с участками свисающими с закреплением между сходящимися призмами наезжающими на камеру с увеличением плеча силы с стороны противовеса, циклически с ускорением после замедления спадающего на поршни второй линии укорочения группы укороченных участков с нагреванием воздуха под поршнями.

В статическом состоянии гибкая, бесконечная, грузовая, связь, элементы устройства находятся в равновесии и расположены, как показано на Фиг.1. К

1

Устройство для вращения электрогенератора неравновесным станком с противовесом.

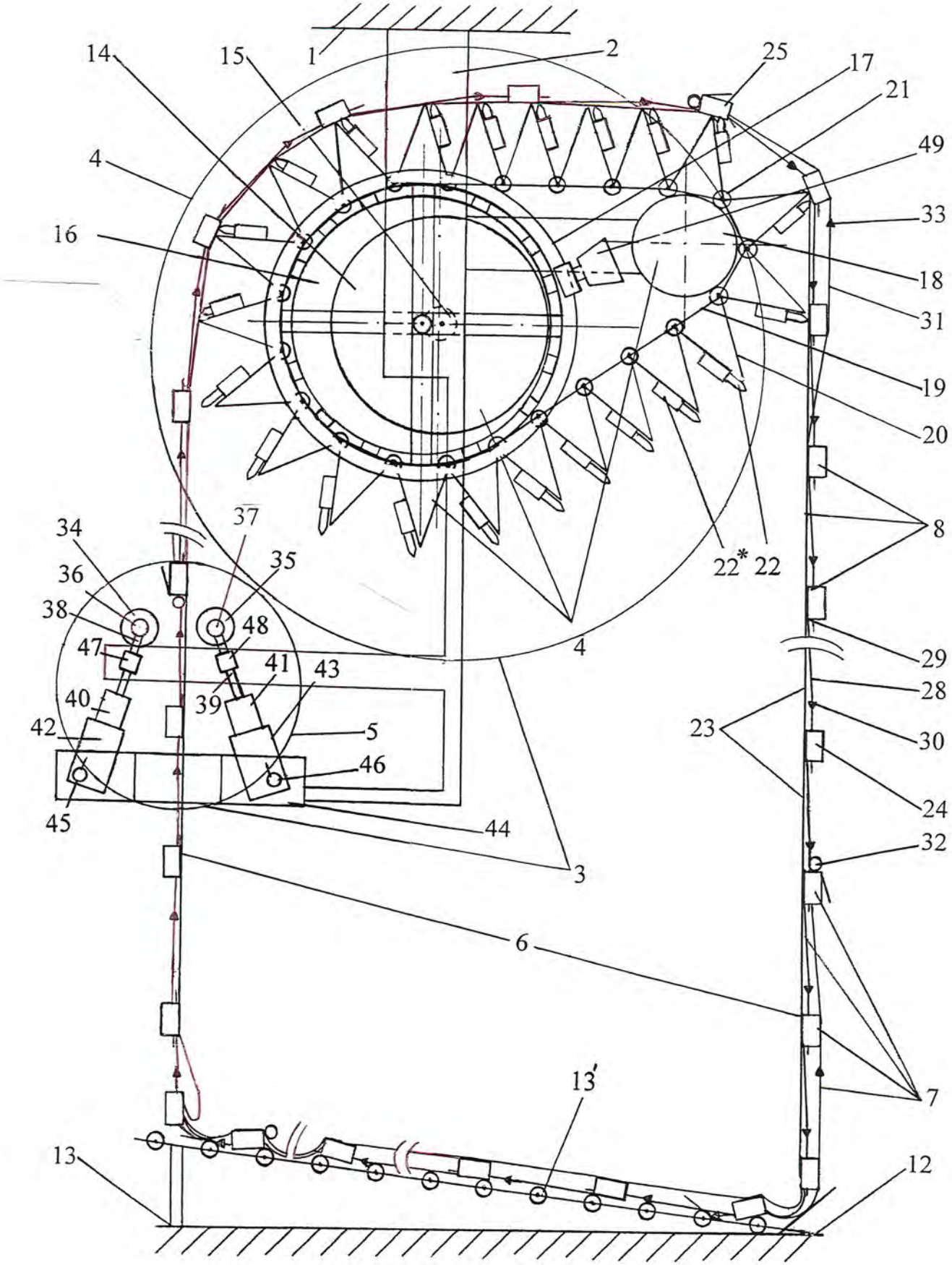

Фиг.1

В статическом состоянии гибкая, бесконечная, грузовая, связь, элементы устройства находятся в равновесии и расположены, как показано для второго варианта на Фиг. 2.

Устройство для вращения электрогенератора неравновесным станком с противовесом.

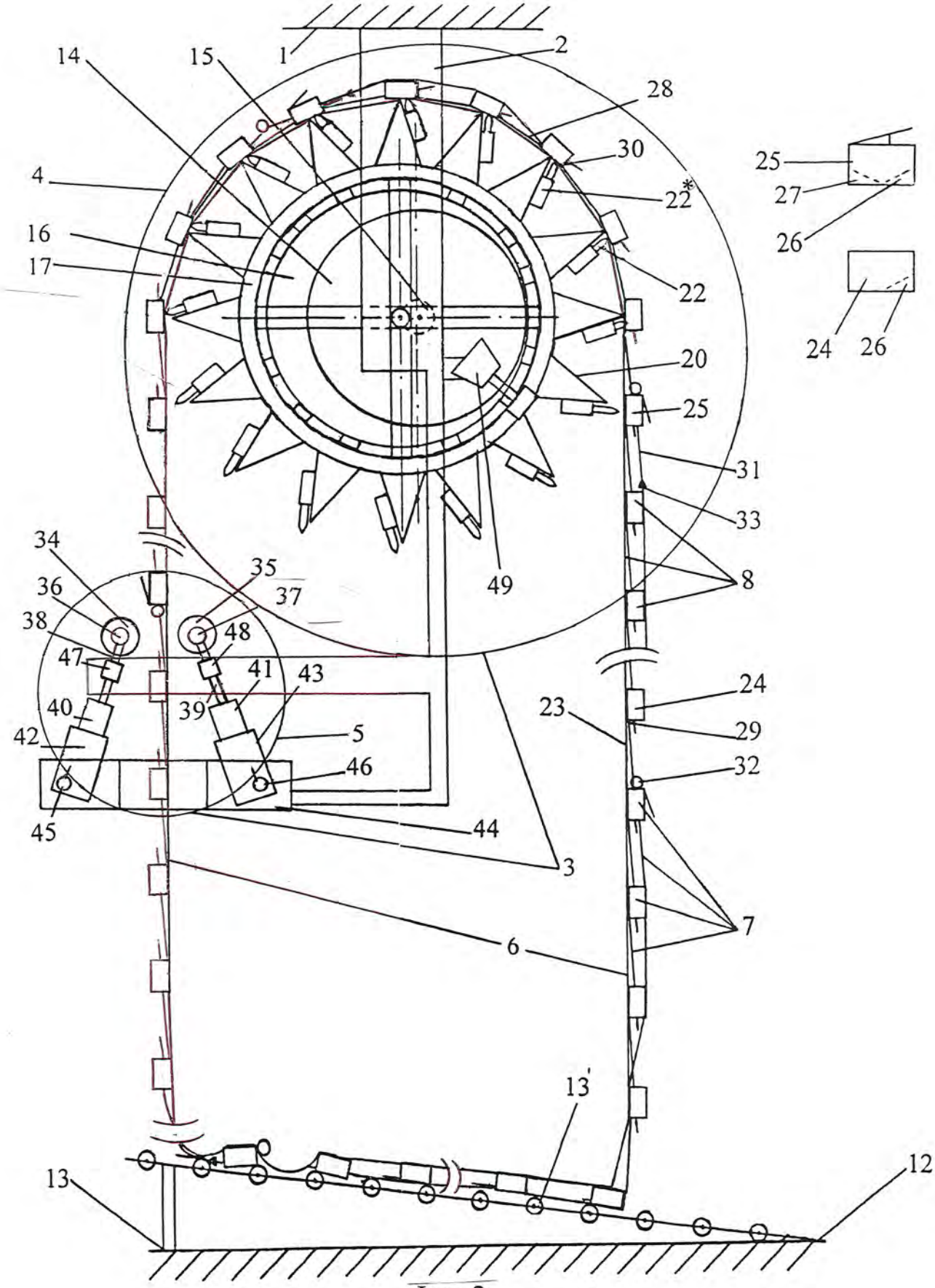

Фиг. 2

Расположение гибкой связи, элементов двух вариантов устройства в рабочем положении показано на Фиг. 3, Фиг. 4.

Устройство для вращения электрогенератора неравновесным станком с противовесом.

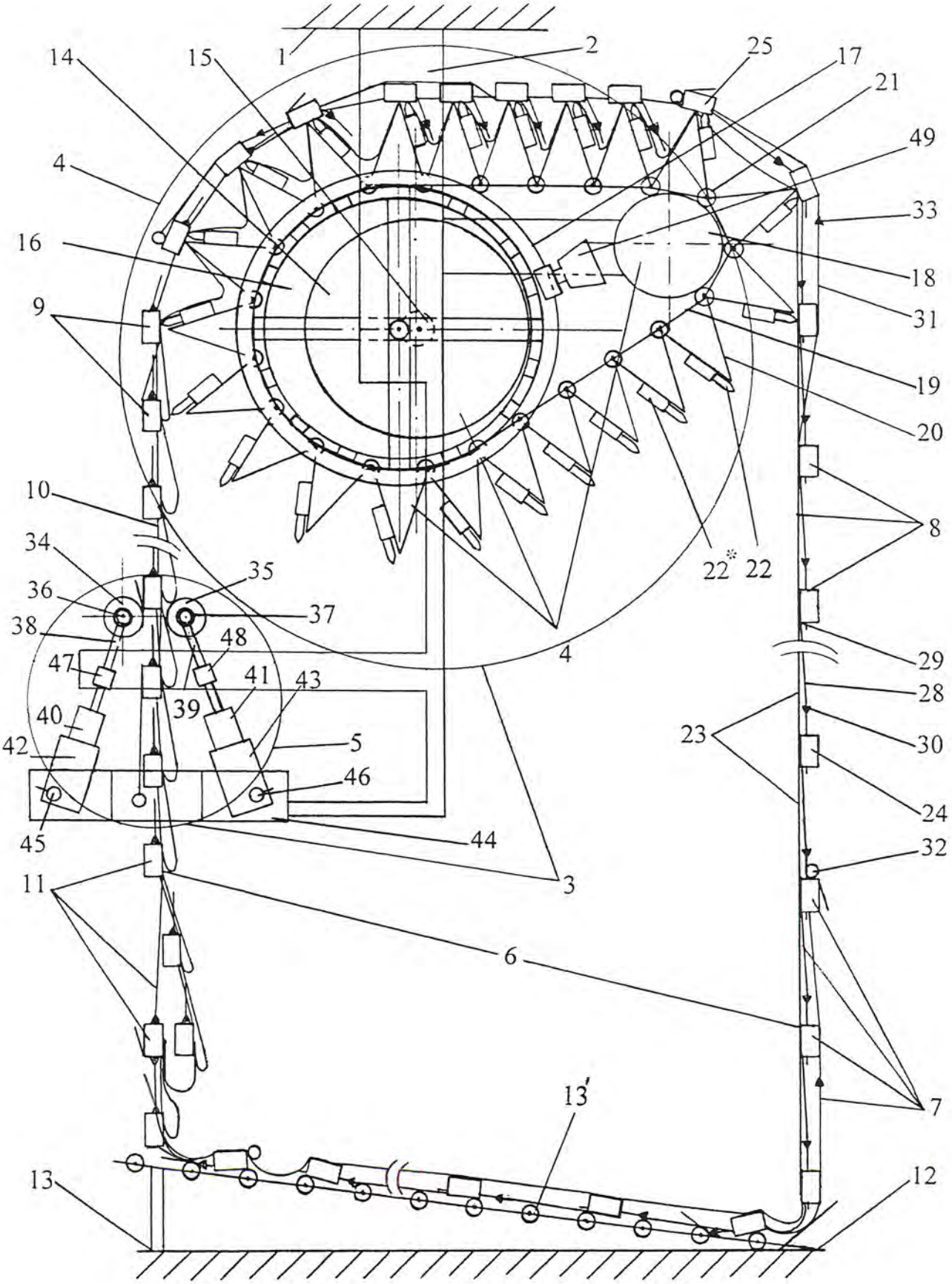

Фиг. 3

Расположение гибкой связи, элементов устройства в рабочем положении показано на Фиг. 4.

Устройство для вращения электрогенератора неравновесным станком с противовесом.

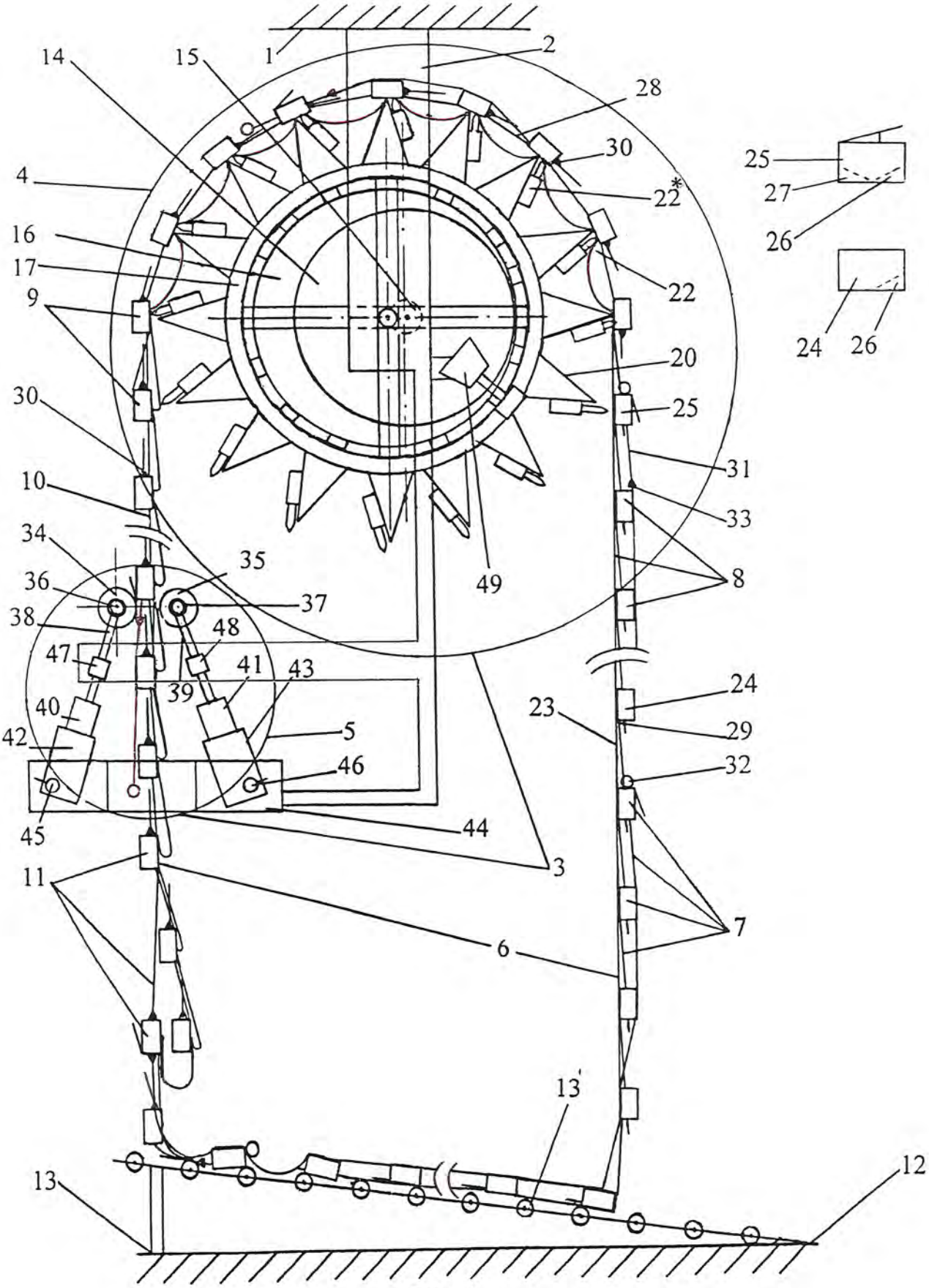

Фиг. 4

Перечень элементов устройства.

1. Основание.
2. Рама.
3. Станок.
4. Первая очередь станка 3 первого варианта.
4'. Первая очередь станка 3 второго варианта.
5. Вторая очередь станка 3.
6. Связь гибкая, бесконечная.
7. Крепежные элементы связи 6.
8. Грузовые участки связи 6.
9. Укороченный участок 8.
10. Противовес.
11. Участок противовеса 10.
12. Основание.
13. Настил.
13'. Ролики настила 13.
14. Автоколесо неравновесное.
15. Опора колеса 14.
16. Камера автоколеса с поперечными полосами жесткости.
17. Парные колеса с опорами.
18. Опорный цилиндр.
19. Ремень передаточный.
20. Призма.
21. Колесная пара.
22. Пластина с зубцами.
22*. Коробка для пластины 22.
23. Ремень грузовой.
24. Корпус.
25. Корпус с закрепленной опорной пластиной.
26. Клин первого вида.
27. Клин второго вида.
28. Тросик.
29. Торец тросика 28.
30. Упор тросика 28.
31. Тросик.
32. Шайба концевая.
33. Упор тросика 31.

34. Валик.
35. Валик.
36. Опора валика 34.
37. Опора валика 35.
38. Шток.
39. Шток.
40. Поршень.
41. Поршень.
42. Цилиндр.
43. Цилиндр.
44. Сосуд.
45. Кран воздушный.
46. Кран воздушный.
47. Направляющая.
48. Направляющая.
49. Автогенератор с приводным валом.

Работа устройства осуществляется в следующей последовательности. Расположение гибкой связи, элементов двух вариантов устройства в рабочем положении показано на Фиг. 3, Фиг. 4.

В статическом положении ветви гибкой связи 6 имеют равный вес, находятся в равновесии. В полости каждого корпуса 25 с закрепленной опорной пластиной, закреплены в шахматном порядке клинья 26, 27. В каждом корпусе 24 закреплен один клин 26. Работники начинают вращать автоколесо 14 с достаточной скоростью и постепенно собирают противовес 10 из укороченных участков 9 для равномерной работы станка 3 с его первой очередью 4 или из участков 9 и 11, которые состоят из трех участков 9 и образуются при включении второй очереди 5 станка 3 с увеличением его мощности без увеличения длины противовеса 10 который спадает с ускорением после замедления, при этом работники выбирают вариант вырабатывания полезной энергии в виде электроэнергии с подключением автогенератора 49 или нагревания жидкости в сосуде 44 без подключения автогенератора 49 или другие варианты. Вращающееся автоколесо 14 перемещает передаточный ремень 19 который поднимает на поверхность цилиндра 18 поочередно колесные пары 21, 21', 21" и расположенные между ними призму 20 и ниже расположенную призму 20' которые максимально расходятся между собой и также поднимаются закрепленный к зубцам очередной ремень 23 с корпусом 25 верхней части очередного участка 8 (далее по тексту участок 8*) с максимально возвратно переместившейся из-за надавливания ниже расположенных участков 8 в свою коробку 22* пластины 22, а также подхваченный нижней своей частью зубцами пластины 22' призмы 20' участок 8* с нижней частью своего ремня 23 и корпусом 24', при этом пластина 22' сразу возвратно перемещается в свою коробку 22*' из за надавливания ниже расположенных участков 8. В момент окончания подхвата участка 8* он начинает провисать складываясь между сходящимися между собой призмами 20, 20' при этом ниже расположенные участки 8 поднимаются без увеличения плеча силы за счет пластины 22'. У поднимаемого и складывающегося участка 8* начинает из-за своего веса спадать вниз упор 30 тросика 28 расположенный своим торцом 29 в щели клина 26', упор 30 своим конусом наезжает на конус клина 26', перемещается в зазор между клином 26' и расположенной над ним внутренней поверхностью стороны корпуса 24', упор 30 далее перемещается за торцевую сторону этого клина 26', при этом часть тросика 28 расположенная за основанием упора 30 после приподнятия спадает в щель клина 26' с предварительным приготовлением временного закрепления укороченного положения участка 8* с преобразованием его в участок 9*. Призмы 20, 20' с корпусами 25, 24' участка 9* набегают на

поверхность полос камеры 16, их колесные пары 21, 21', 21" провисают между полосами камеры 16, при этом в момент начала расположения участка 9* на поверхности камеры 16 и расхождения вершинных углов призм 20, 20' его тросик 28 возвратно перемещается через щель клина 26' до плотного соединения основания его упора 30 с торцевой стороной клина 26' с временным закреплением участка 9*, Образованный временно закрепленный участок 9* короче участка 8* от двух до трех и более раз в зависимости от разности диаметра камеры 16 и опорного цилиндра 18 при неизменных размерах призм 20 и длины выхода их пластин 22, при этом массы участков 8*, 9* равны. В момент расположения участка 9* в нижней части автоколеса 14 поочередно спадают вниз корпуса 25, 24' с последующим вхождением в верхнюю часть противовеса 10 и при выведенной из работы второй очереди 5 станка 3 после подобного образования всех необходимых для противовеса 10 участков 9 работники прекращают вращение автоколеса 14, которое начинает самостоятельно вращаться увлекаемое спадающим с равномерной скоростью противовесом 10 в котором участков 8 больше, чем набегающих на призмы 20 участков 8 с разностью в более чем в два с половиной раза и большей соответственно массой. Из-за поджатия парными колесами 17 полос камеры 16 противовес приложен к образованному большему рычагу включающим высоту призм 20 и радиус колеса 14 с камерой 16 и имеющего с этой стороны большее плечо силы чем с противоположной своей стороны. Каждый участок 9 как и участок 9* начинают спадать на ролики настила 13 вверх своими клиньями 26 из щелей которых спадают вниз тросики 28 с упорами 30 с выходом каждого участка 9 от временного закрепления, при этом их грузовые ремни 23 увлекаемые поднимающимися впереди расположенными ремнями натягиваются заставляя упоры 30 возвратно перемещаться через зазоры их корпусов 25, 24' совместно с их тросиками 28 торцы 29 которых в момент поднятия перемещаются в щели своих клиньев 26. Взамен каждого очередного вышедшего внизу из состава противовеса 10 участка 9 в верху в его состав входит другой участок 9 с сохранением постоянного их количества в его составе. Работники плотно соединяют вал автогенератора 49 с боковой поверхностью обода автоколеса 14 который вращаясь вырабатывает электроэнергию. Для включения второй очереди 5 станка 3 работники при открытых кранах 45, 46 поднимают поршни 40, 41, закрывают краны 45, 46 и ближний корпус 25 своей пластиной и противоположной своей стороной опускается в промежуток между валиками 34, 35 при давлении на которые его сторонами они опускаются вниз совместно с поршнями 40, 41 до момента увеличения расстояния между валиками 34, 35 позволяющим корпусу 25 спадать далее вниз с следующими за ним тремя корпусами 24. В момент

замедления спадания валиками 34, 35 корпуса 25 его шайба 32, с тросиком 31 и упором 33 продолжают спадать вниз, упор 33 своим конусом наезжает на конусную сторону клина 27 корпуса 25, перемещается через его зазор, перемещается за торцевую сторону клина 27 с последующим возвратным перемещением и плотным соединением его основания с торцевой стороной клина 27 с перемещением части тросика расположенного за упором 33 через щель клина 27 в момент выхода корпуса 25 из промежутка между валиками 34, 35 при котором к тросику 31 прикладывается масса ниже расположенных участков 9. В момент соединения основания упора 33 с торцевой стороной клина 27 образовался временно закрепленный участок 11 состоящий из укороченных группы из трех участков 9 и за которым спадают вниз расположенные за ним еще три участка 9 до момента замедления следующего корпуса 25 и последующих каждых седьмых подобных корпусов 25 с образованием временно подобных закрепленных подобных участков 11 для вхождения в состав противовеса 10 спадающего с ускорением после замедления. При работе очереди 4, очереди 5 станка 3 в составе противовеса 10 поочередно расположены участки в следующей последовательности 11, 9, 9, 9, 11 9, 9, 9 и так далее. Участки в 11,9 в момент их расположения на поверхности роликов настила 13 как было прописано ранее освобождаются от временного закрепления и поочередно преобразуются в участки 8 набегающие а призмы 20. Во время работы поршневых пар 40, 42 и 41, 43 воздух можно сжимать в тринадцать раз с выделением тепла для нагревания жидкости наливаемой в сосуд 44. Во время работы очереди 4, 5 станка 3 можно использовать автогенератор 49 для зарядки аккумулятора. Во втором варианте первой очереди 4' станка 3 призмы 20, 20' расположенные на полосах камеры 16 не расходятся длина участка 8* немного больше участка 9*, который образуется после момента подхвата зубцами выдвинутых из коробок 22* пластин 22 также как прописано выше, при этом упор 30 тросика 28 расположен ближе к клину 26' и участки 8 набегают на сторону колеса 14 с камерой 16 с стороны с меньшим плечом силы чем сбегают с колеса участки 9, что дает выигрыш в силе. Второй вариант первой очереди 4' станка 3 может работать самостоятельно или совместно с второй очередью 5 и для набора большего перевеса противовеса 10 автоколесо 14 и парные колеса 17 закрепляют на большей высоте чем в выше прописанном варианте.

В статическом состоянии гибкая, бесконечная, грузовая, связь, элементы устройства находятся в равновесии и расположены, как показано для первого варианта на Фиг.1, для второго варианта на Фиг. 2. К основанию 1 закреплена рама 2 на которой установлен станок 3 состоящий из первой очереди 4, второй очереди 5 включаемую или выключаемую в работу и обе взаимодействующие с гибкой, бесконечной связью 6, имеющую поочередно набегающие на очередь 4 с установленными крепежными креплениями 7 грузовые участки 8, имеющих возможность укорочения с преобразованием их в с временным закреплением в укороченные участки 9, имеющие возможность поочередно вхождения в верхнюю часть противовеса 10, имеющего возможность спадания вниз с равномерной скоростью без работающей второй очереди 5 предназначенной при включении для укорачивания группы из трех участков 9 с преобразованием последних в с временным закреплением в участок 11 поочередно входящих после трех участков 9 в противовес 10, имеющий в своем составе в разы большее количество спадающих участков 8 чем количество набегающих на первую очередь 4 участков 8 на плечо силы к величине которого возможно приближение величины плеча силы к которому приложен противовес 10, имеющего возможность спадания равномерно или с ускорением после замедления и состоящего соответственно из участков 9 или с чередованием одного участка 9 и 11 и в обоих случаях имеющего возможность спадания на установленные элементы на поверхности на основании 12 установленного настила 13 имеющего наклон направленный от противовеса 10 и элементы в виде роликов 13' с опорами горизонтально закрепленными к поверхности 13. Ролики 13' установлены с возможностью взаимодействия с элементами участков 9 или 11, 9, с выходом их из состава противовеса 10 после освобождения от временного их закрепления, с поочередным преобразованием их в участки 8, имеющих возможность набегания поочередно на элементы первой очереди 4, имеющей опору в виде выведенного из неравновесного положения автоколеса 14 с горизонтально закрепленной к раме 2 опорой 15 и камерой 16, имеющей равномерно закрепленные полосы жесткости. Автоколесо 14 расположено в полости образованной подобными парными колесами 17, каждый выполнен в виде отрезка цилиндрической трубы одной своей торцевой стороной закрепленной к крестовине, с опорой установленной в центре и с внешней стороны крестовины, опоры которых расположены сносно с опорой 15 и горизонтально закреплены к раме 2 с возможностью каждому колесу 17 перемещения вправо от колеса 14 с поджатием частью внутренней поверхности своего обода одной правой боковой стороны с полосами жесткости камеры 16 установленной на желобе автоколеса 14 с возможностью

образования более выпуклой ее левой стороны и закрепленной к поверхности его желоба без возможности образования зазора между ее поверхностью и поверхностью этого желоба. Общий диаметр колеса 14 с камерой 16 в разы больше диаметра горизонтально установленного цилиндра 18 закрепленного слева и выше опоры 15 под острым углом относительно ее горизонтальной оси к раме 2. Через полосы камеры 16, перекинут следующий элемент очереди 4 выполненный в виде передаточного ремня 19, верхней своей частью расположенный под острым углом выше горизонтальной линии проведенной от верхней части поверхности камеры 16 и имеющего возможность перемещения против часовой стрелки и к внешней стороне которого с минимальным промежутком поочередно установлены крепежные элементы. Каждый из одних крепежных элементов ремня выполнен в виде прямой треугольной призмы 20 в основании которой треугольники выполнены остроугольными, равнобедренными, основанием которых и внешней поверхностью одной боковой прямоугольной стороной каждая призма 20 закреплена к широкой части ремня 19 с установленными вторыми его крепежными элементами в виде колесных пар 21 каждая из которых расположена между соседними призмами 20, 20' и своей осью закреплены поперек ремня 19 с возможностью наезда колес колесных пар 21 на поверхности цилиндра 18 с провисание последних между полосами камеры 16 в момент их расположения на колесе 14. В вершинных углах треугольников каждой призмы 20 для увеличения длины подхватываемого участка 8 без увеличения их плеча силы у нее установлена с возможностью возвратно-поступательного перемещения на прямоугольной ее стороне второй набегающей на поверхность цилиндра 18 выполненная с зубцами пластина 22, заведенная в полость и отверстие прямоугольной коробки 22*, которая закреплена к этой стороне с возможностью пластине 22 удержания своими зубцами очередных участков 8 в момент после ее максимально поступательного под своим весом выдвижения и перед началом наезда впереди расположенных парных колес 21 на поверхность цилиндра 18 после предварительного закрепления нижней части этого участка 8 и верхней части следующего за ним участка 8', с последующим быстрым началом возвратного перемещения пластины 22 в полость коробки 22* из-за с выверенного угла нажатия на ее зубцы приподнимаемой части связи 6 с ниже расположенными участками 8, с последующим максимальным возвратным ее перемещением. Каждый из участков 8 имеет возможность в момент набегания на поверхность цилиндра 18 поочередного расположения между соседними призмами 20, 20' имеющих возможность расхождения своих вершинных углов между собой на расстояние равное длине участка 8 и имеющих возможность взаимодействия своих колесных пар 21 с поверхностью цилиндра 18 и

последующего схождения своих вершинных углов на расстояние меньшее длины укороченного участка 9 в момент их расположения между колесом 14, цилиндром 18. Связь 6 выполнена в виде бесконечного, многослойного сетчатого ремня 23 с грузовыми, с заданной массой стержнями равномерно поперек него закрепленными и состоящего из подобных грузовых участков 8 с расположенными на своих границах крепежными элементами 7. Одни из крепежных элементов 7 участков 8 установлены в виде подобных корпусов 24 выполненных из отрезков прямоугольной трубы. Каждый корпус 24 большей своей стороной установлен вдоль краев ремня 23 и средней частью этой стороны закреплен к внешней стороне ремня 23 на расстоянии от соседних корпусов 24 равным максимальному расхождению вершинных углов между двумя соседними призмами 20, 20' зубцами своих пластин 22, имеющих возможность взаимодействия с частью ремня 23 закрепленной соответственно к корпусу 24, 24'. Между каждыми шестью корпусами 24 установлен корпус 25 к меньшей грани стороны противоположной стороне с закрепленным ремнем 23 которого установлена с размерами равными этой стороне опорная пластина под острым углом направленным по ходу его движения и закреплена меньшей своей кромкой к этой стороне . С стороны набегающих участков 8 связи 6 (далее описание расположения элементов устройства следует при их расположении с этой стороны связи 6) прямоугольные отверстия каждого корпуса 24 расположены вдоль вертикальной линии на выходе из которых в полости каждого корпуса 25 установлены в шахматном порядке подобные клинья 26, 27, каждый выполнен с щелью расположенной в средней части своего конуса и который направлен в полость корпуса 25, при этом каждый своим основанием закреплен с образованием зазора между своими элементами и элементами корпуса 25 и закреплен к его стороне закрепленной к ремню 23. Между корпусами 25 имеющими клинья 26, 27 расположены шесть корпуса 24 имеющие один клин 26 расположенный на выходе его нижнего отверстия. Один из крепежных элементов каждого участка 8 имеет возможность взаимодействия с элементами двух соседних корпусов верхнего впереди расположенного корпуса 24 и нижнего следующего за ним корпуса 24' с возможностью временного закрепления очередного своего образованного участка 9 и удержания его в составе противовеса 10 и выполнен в виде тросика 28 с торцом 29 установленного с возможностью возвратно-поступательного перемещения в полости щели своего клина 26' и имеющего упор 30 в форме конуса, установленного на заданном расстоянии от клина 26' в средней своей части и своим конусом направленным в строну клина 26'. Другим своим торцом тросик 28 расположен напротив клина 26 корпуса 24 и закреплен к стороне закрепленной к ремню 23 корпуса 24 с возможностью

поступательного перемещения части торца тросика 29 через щель клина 26', с возможностью перемещения своего упора 30 за торцевую часть клина 26' после наезда его на конусную поверхность клина 26' в момент начала поочередного расположения корпусов 24, 24' между колесами 14, 17, при этом увлекаемая упором 30 часть тросика 28 расположенная за основанием упора 30 имеет возможность возвратного перемещения в полость щели своего клина 26'. В момент перед начальным расположением впереди установленной призмы 20 подготовленного к закреплению участка 9 на поверхности полос камеры 16 с его корпусом 24 имеется возможность временного закрепления этого укороченного положения участка 9, призмы которого 20, 20' расходятся своими вершинными углами на расстояние немного большее чем при расположении этих призм без расхождения, соответственным образов имеют возможность временного закрепления и участок 9 расположенный между призмами 24, 25' или 25, 24', при этом упор 30 с торцом тросика 29 имеют возможность возвратного перемещения через полость щели клина 26' с возможностью временного, плотного соединения основания упора 30 с торцевой частью этого клина 26' и возможностью образования временно закрепленного участка 9 длина которого в зависимости от параметров разности подбираемых диаметров колеса 14 с камерой 16 и диаметра цилиндра 18 имеет возможность уменьшения от двух и более раз в сравнении с участком 8. Каждый из вторых крепежных элементов участков 9 имеет возможность взаимодействия с элементами корпуса 25, с двумя клиньями 26, 27 и корпса 24* с одном клином 26* и расположенных между двумя корпусами с одним клином 24', 24" образующих группу из четырех корпусов 25, 24', 24", 24* и выполнен в виде тросика 31 с одним торцом установленным в щели клина 27 и полости корпуса 25 с концевой шайбой 32 закрепленной на его конце с возможностью создания этой шайбой 32 препятствия, кроме крайнего нижнего расположения, выхода из-за собственного веса из полости этой щели клина 27 части тросика 31, имеющего расположенные на заданном расстоянии упор 33, выполненного в виде конуса установленного в средней части тросика 31 и своими конусом направленным в сторону шайбы 32. К стороне крайнего в группе трех участков 9 корпуса 24* к которой закреплен сетчатый ремень 23 закреплен второй торец тросика 31 с возможностью возвратно-поступательного перемещения части тросика 31 через полость щели его клина 27 поступательного с наездом своего упора 33 на конусную сторону клина 27 и перемещением за торцевую его сторону в момент взаимодействия впереди расположенного группы участков 9 корпуса 25 своей опорной пластиной и частью ремня 23 закрепленной к его противоположной стороне с элементами второй очереди 5 станка 3. Вторая очередь 5 выполнена в виде расположенных с образованием регулируемого промежутка и напротив

друг друга подобных валиков 34, 35 с горизонтально расположенными опорами соответственно 36, 37, закрепленными соответственно к верхним торцам с квадратным сечением штокам 38, 39 и которые своими нижними торцами закреплены соответственно к верхним сторонам поршней 40, 41 установленных с возможностью возвратно-поступательного перемещения в полости соответственно цилиндров 42, 43, закрепленных к раме 2 под углом в тридцать градусов с направлением угла вверх относительно вертикальной линии и с возможностью при перемещении валиков 34, 35 вниз с увеличением ширины промежутка между ними достаточной для спадания вниз ранее замедленного корпуса 25 при взаимодействии с валиками 34, 35 его опорной пластины и противоположной его стороны, опорная пластина которого имеет возможность взаимодействия с валиком 34. К цилиндрам 42, 43 установленным в полости сосуда 44 закреплены соответственно воздушные краны 45, 46. К раме 2 закреплены направляющие 47, 48 выполненные виде подобных отрезков квадратных труб в полость которых установлены средней своей частью соответственно штоки 38, 39 с возможностью их перемещения без проворачивания относительно проходящей через их центр оси. Сопряженные элементы валик 34 с опорой 36, шток 38, поршень 40 и противоположные валик 35 с опорой 37, штоком 39, поршнем 41 имеют возможность возвратного перемещения с восстановлением минимальной ширины промежутка между валиками 34, 35 после сжатия воздуха в цилиндрах соответственно 42, 43 из-за воздействия сжатого воздуха на поршни 40, 41, при этом есть возможность использования выделенного тепла для нагревания жидкости наливаемой в сосуд 44. После момента резкого замедления каждого корпуса 25 упор 33 имеет возможность продолжая движение вниз с возможностью наезда своей конусной частью на конусную часть клина 27 с последующим перемещением за торцевую часть этого клина 27 и временным закреплением такого положения участка 11 переходящего в состав противовеса 10 с последующим моментом спадания с ускорением следующей группы участков 9 через промежуток между валиками 34, 35 до момента взаимодействия опорной пластины выше расположенного корпуса 25 этой и следующей группы участков 9 с валиками 34, 35, с поочередным вхождением трех участков 9 и последующих, временно закрепленного участка 11 в составе противовеса 10, при поочередном спадании их на поверхность настила 13. В момент расположения укороченных участков 9 или 11 и 9 на поверхности настила 13 у каждого из них имеется возможность взаимодействия с его роликами их корпусов 24, 25 при котором каждый корпус 24 с любым видом клиньев расположен им или ими вверх и из щелей которых увлекая свои тросики 28, 31, имеют возможность спадания вниз соответствующие упоры 30, 33, с последующей возможностью перемещения их

через зазоры и полости своих корпусов 24 с выходом от временного закрепления участков 9 или 9, 11 с последующей возможностью перемещения расфиксированных участков 8 в состав участков 8 набегающих на поверхность цилиндра 18. Для равномерного привода известных устройств предусмотрено использование первой очереди 4 станка 3. К раме 2 закреплен автогенератор 49 расположенный напротив обода колеса 14. Предусмотрено использование устройства с работающими двумя очередями 4, 5 станка 3 для вырабатывания электроэнергии при вращении автогенератора 49 с сопряжением его вала с ободом колеса 14. Предусмотрено использование устройства с для нагревания жидкости наливаемой в сосуд 44 при сжатии воздуха в поршневых парах 40, 42 и 41, 43 в тринадцать раз. Второй вариант первой очереди 4' станка 3 выполнен без цилиндра 18 с ремнем 23 не имеющим колесные пары 21 и перекинутым без провисания через полосы камеры 16 с возможностью спадания укороченных участков 9 с не расходящихся призм 20 и выдвигаемых из коробок 22* пластин 22 и с автоматическим неравновесным положением автоколеса 14, при этом временно закрепленные участки 9 своей длиной немного короче длины участков 8 и упор 30 расположен ближе к клину 26, при этом все остальные элементы расположены как предусмотрено в первом варианте первой очереди 4' станка 3. Первая очередь 4' имеет возможность самостоятельной работы или работы совместно с очередью 5, при этом автоколесо 14 расположено на большем уровне чем в первой очереди 4.